# INSTRUCTIONS DE MONTAGE
10.AC.1089.1

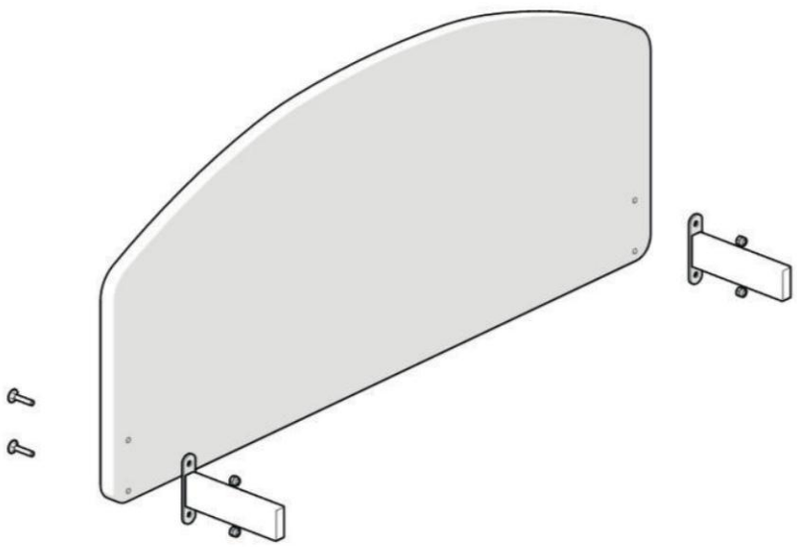

## MATÉRIEL NÉCESSAIRE POUR LE MONTAGE

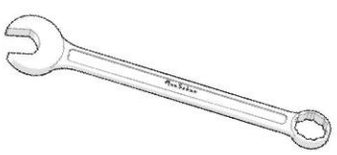

CLÉ DE 10 - 1 X

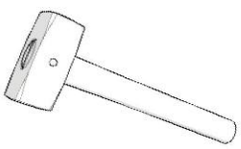

1 X

## MATÉRIEL FOURNI



8 X

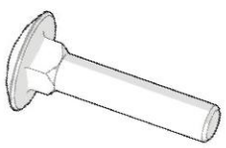

8 X

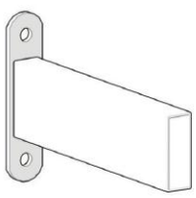

4 X

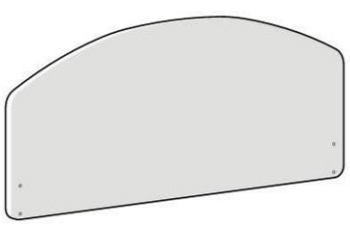

1 X

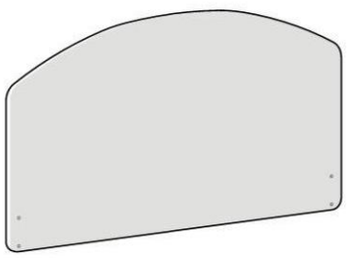

1 X

## ÉTAPE 1

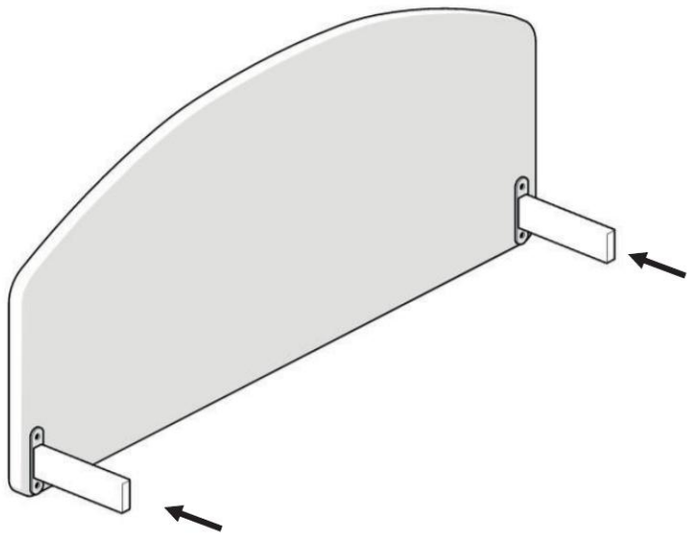

## ÉTAPE 2

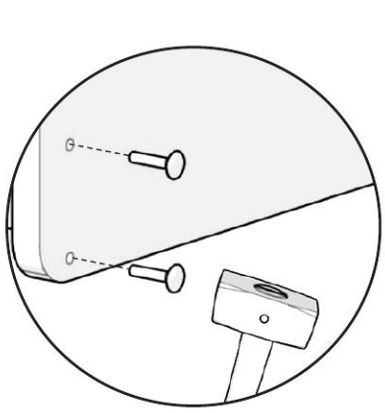

8 x

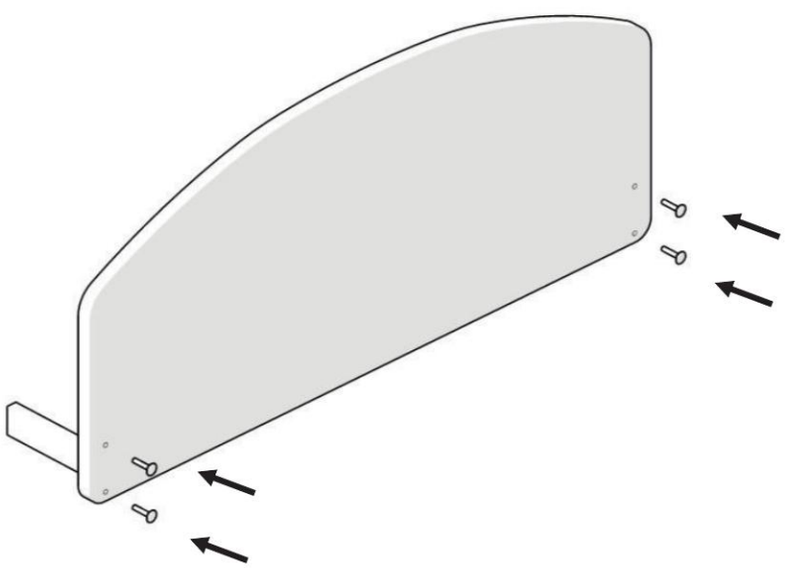

## ÉTAPE 3

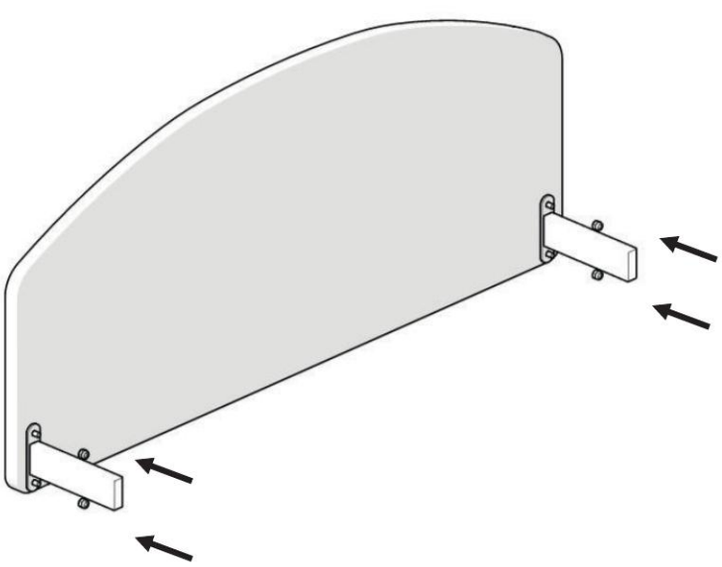

8 x

